Produktdatenblatt

Lenkrolle mit Totalfeststeller SMSST 251 PEK

Extra Schwerlastrollen Serie SM - Rad PE

-40 °C - +80 °C

+ + + Leicht lenkend	+ + + Verschleißarm	+ + + Stoßfest
+ + Bodenschonend	+ + + Witterungsbeständig	

Rad

Vollrad: Guss-Polyamid 6 - 1. Wahl

Gehäuse

Sehr robuste Stahlschweißkonstruktion, mit Axial-Rillenkugellager DIN 711 und Schrägrollenlager DIN 720, sehr starker integrierter Zentralbolzen, mit Schmiernippel, staub- und spritzwassergeschützt Ausführung: alu-grau lackiert Auf Anfrage: galvanisch verzinkt und gelb passiviert (Chrom VI-frei)

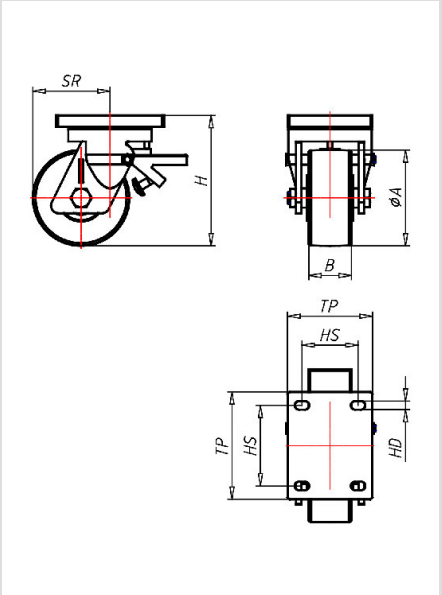

Lenkrolle mit Totalfeststeller	Rad-∅ A x Breite B mm: 250x80
Tragkraft kg:	6000
Tragkraft	getestet nach EN 12530 und EN 12527
Bauhöhe H mm:	330
Plattengröße TP mm:	260x200
Lochabstand HS mm:	210x160
Loch-Ø HD mm:	21
Störkreisradius SR mm:	209
Radlagerung:	Kugellager

Vorteile

- für extra schwere Lasten
- leichter Lauf auf glatten Böden
- stoß- und schlagfest
- hohe Abriebfestigkeit
- leicht zu reinigen
- sehr beständig gegen viele aggressive Medien

Anwendungen

- Gestelle
- Maschinenwagen
- Ausschusswagen
- Metalltechnik
- Werkstätten
- Bau
- Schwere Transportwagen

©Copyright 2024 Rollenbau GmbH, www.rollenbau.at 01.06.2024